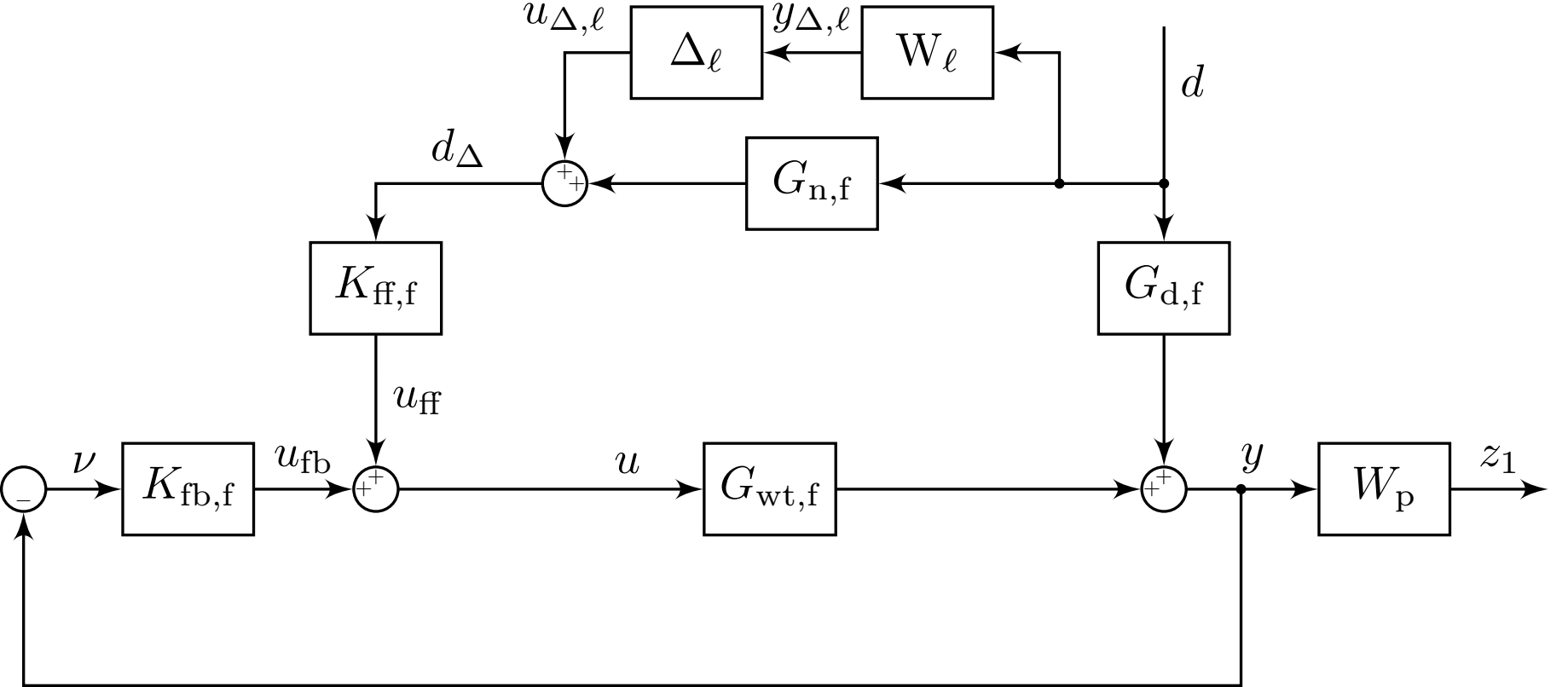
$u_{\Delta,\ell}$
Δ_ℓ
$y_{\Delta,\ell}$
W_ℓ
d
d_Δ
$G_{\mathrm{n,f}}$
$K_{\mathrm{ff,f}}$
$G_{\mathrm{d,f}}$
u_{ff}
ν
$K_{\mathrm{fb,f}}$
u_{fb}
u
$G_{\mathrm{wt,f}}$
y
W_{p}
z_1