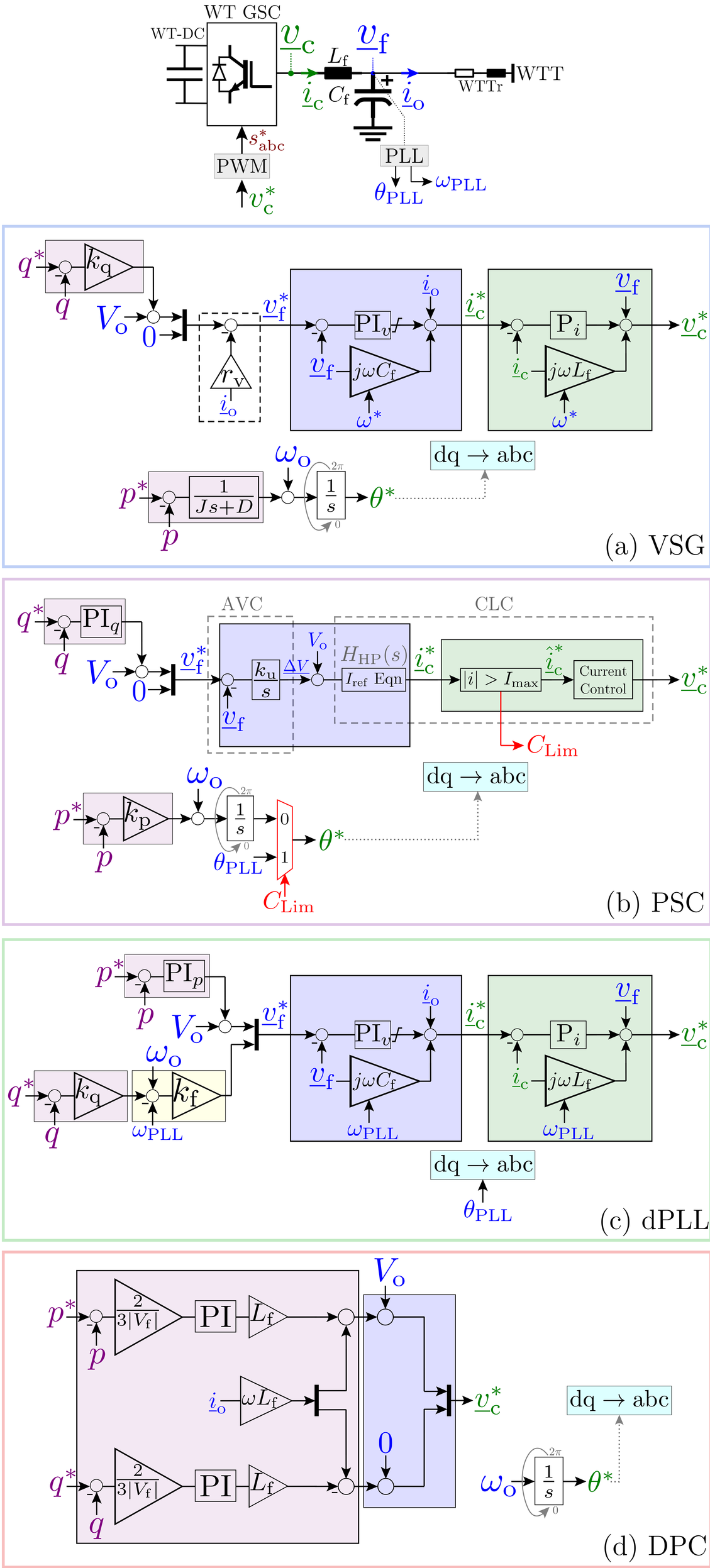
WT GSC
WT-DC
WTTr
WTT
PWM
PLL
dq → abc
(a) VSG
AVC
CLC
Current Control
(b) PSC
(c) dPLL
(d) DPC